Гарантийные обязательства

Изготовитель гарантирует соответствие изделия требованиям нормативных документов ГОСТ 16371-2014 и соблюдение транспортировки и хранения. Гарантия не распространяется на мебель, имеющие механические повреждения (царапины, потертости и т.п.) возникшие при транспортировки, в процессе сборки и эксплуатации, имеющие утолщение щитков от влаги (разбухание) возникшие от неправильного ухода.

В случае приобретения уцененной мебели претензия по качеству и внешнему виду не принимаются.

Срок службы изделия – 7лет;

Срок гарантии – 1год со дня продажи набора.

Во избежание перекосов и повреждений, а также загрязнения мебели, сборку производить на ровном полу. покрытым тканью или бумагой. Необходимо соблюдать осторожность, чтобы не повредить поверхность деталей . В сборке сложных и больших изделий желательно участие двух человек. Перед началом сборки необходимо определить расположение деталей в изделии в соответствии со схемами сборки и инструкцией. Производитель оставляет за собой право вносить изменения в конструкцию, не изменяющую внешний вид и дизайн изделия без предварительного уведомления.

ДАТА ВЫПУСКА «__»_____201 Г.

ШТАМП СКК

ДАТА ПРОДАЖИ «__»_____201 Г.

ШТАМП МАГАЗИНА

ПАСПОРТ

Гостиная «АМЕЛИЯ»
АН-03

Габаритные размеры(ШхВхГ): 600х1076х400

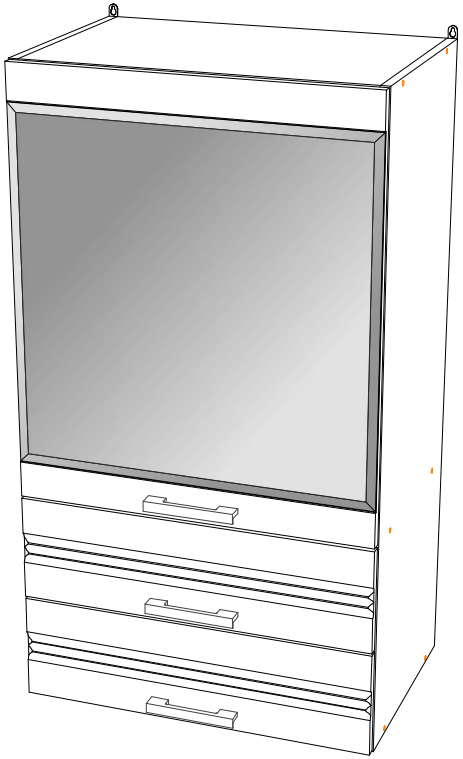

ООО «Стендмебель»
440028 Россия г. Пенза, ул. Германа Титова, д. 5
e-mail: stendmebel@mail.ru www.stendmebel.ru
тел. 8 (8412) 99-02-52, 99-02-53

Уважаемый покупатель!

В целях сохранности наша мебель поставляется в разобранном виде. Если Вы предпочли собрать мебель самостоятельно. Напоминаем,что в стоимость изделия услуга сборки не включена. Надеемся, что процесс сборки доставит Вам удовольствие и не займет много времени.

При покупке мебели настоятельно рекомендуем убедиться в наличии всех деталей,сверяясь с комплектовочной ведомостью,т.к.после сборки изделия претензия по количеству и качеству сборочных единиц не принимаются.

Во избежание недоразумений,просим внимательно следовать алгоритму сборки изделия.

Рекомендации по сборке.

Перед началом сборки и дальнейшей эксплуатации внимательно ознакомьтесь с настоящим руководством и следуйте его рекомендациям.

Для Вашего удобства рекомендуем собирать мебель вдвоем,на ровной поверхности,соблюдая последовательность согласно представленной схеме.

Правила пользования и эксплуатации изделия

Уважаемый покупатель,срок эксплуатации мебели напрямую зависит от Вашего бережного отношения к ней:

-не допускайте попадания воды на изделие во избежание разбухания поверхностей.В случае контакта с водой,насухо протрите поверхность мягкой тканью.

-не ударяйте поверхность острыми,тяжелыми или твердыми предметами.

-не ставьте на поверхность раскаленные предмет

-при чистке,во избежание поверхностей,не используйте щетки,жесткие ткани,зернистые порошки.Для ухода за мебелью используйте специальные средства,предназначений для мебели.

-не допускайте попадания на поверхность веществ,таких как растворители,бензин,обезжиривающие средства и т.п.

-периодически,с случае ослабления резьбовых соединений,необходима их подтяжка.

-если у Вас возникает желание самостоятельно модифицировать изделие,помните,что в этом случае наша гарантия на товар распространяться не будет.

-не соблюдение каких-либо из вышеуказанных условий,повышение возникновение недостатков мебели,являются основанием утраты права на гарантийное обслуживание.

Фурнитура

п/п	Наименование материала	Ед. изм.	Расчетное количество
	Гвозди 2х20	шт	32
	Евровинт	шт	20
	Евроключ	шт	1
	Заглушка для евровинта	шт	12
	Навес плоский	шт	2
	Направляющие 350 мм	компл	2
	Петля накладная	шт	2
	Полкодержатель	шт	4
	Ручка С-17 128 мм	шт	3
	Шуруп 3,5х13 черный	шт	4
	Шуруп 3,5х16 черный	шт	20
	Шуруп 3,5х32 черный	шт	4
	Эксентриковая стяжка	шт	8

Гостиная«АМЕЛИЯ»,АН-03

Качество мебели зависит от качества сборки.
Рекомендуем доверять сборку специалистам.

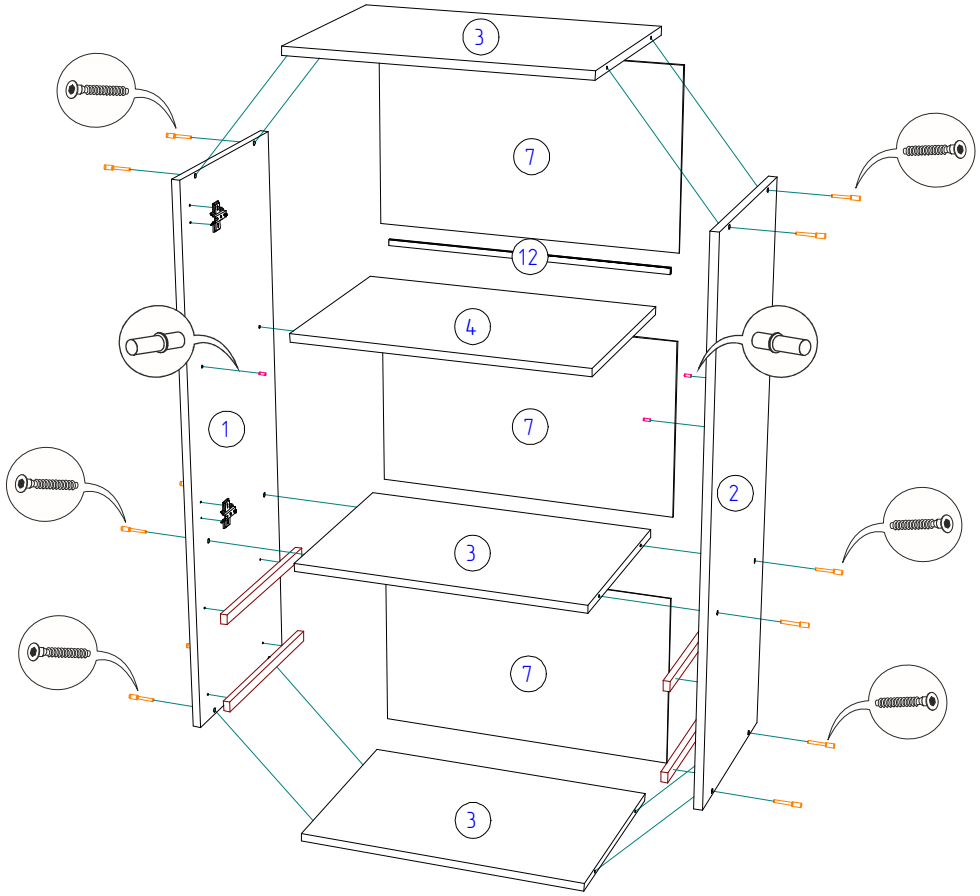

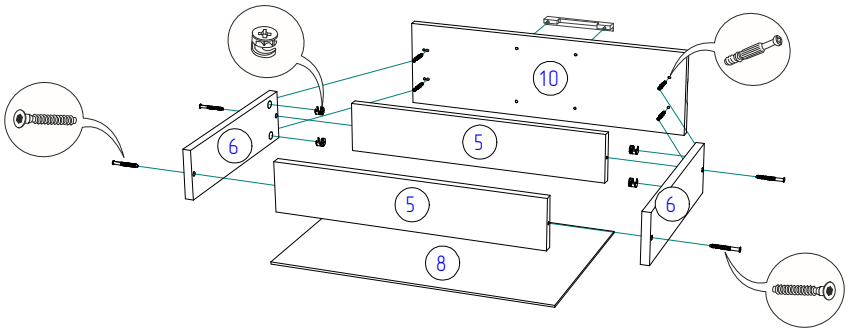

Детали корпуса

Поз.	Наименование	Заготовка		Кол-во
		Длина[L]	Ширина[W]	
1	Бок левый	1076	384	1
2	Бок правый	1076	384	1
3	Вязка	568	384	3
4	Полка	568	380	1
5	ВязкаЯщ	510	96	4
6	БокЯщ	350	96	4
8	ДноЯщ	540	348	1
7	Задняя стенка	355	598	3
12	Соединитель ДВП	566		1

!Внимание!
Перед сборкой и установкой изделия необходимо выровнять полы.
Для облегчения сборки изделия рекомендуем в первую очередь закрепить ответные планки петель,направляющие и прочую фурнитуру.

Схема наклейки стекла на фасад

1. Снимите защитную пленку с фасада.
2.Протрите поверхности фасада и стекла спиртосодержащим средством.
3.Наклейте двухсторонний скотч на фасад согласно схеме.Снимите защитную пленку со скотча.
ВАЖНО!Для дополнительной прочности можно использовать жидкие гвозди для зеркал(не входят в поставку).
4.Аккуратно наклейте стекло,оставляя равномерный зазор по периметру. Плотно прижмите стекло к фасаду в местах,где наклеен скотч.

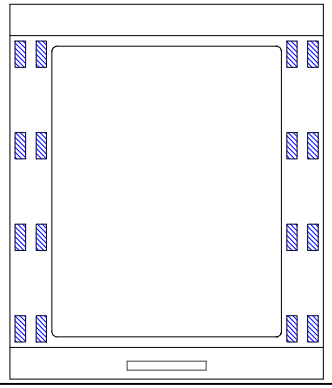

Гостиная«АМЕЛИЯ»,АН-03

ВНИМАНИЕ!!!

Для крепления чашек петель к фасадам, использовать шурупы 3,5х13мм.

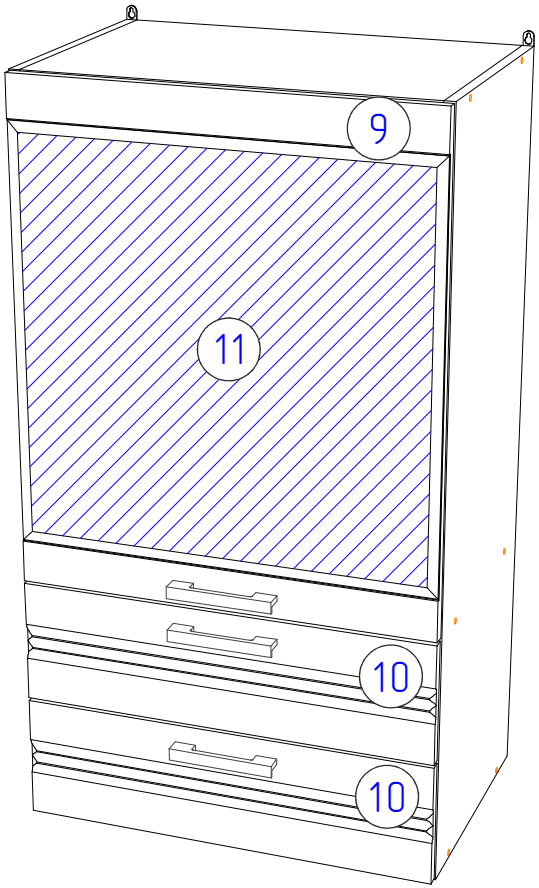

Качество мебели зависит от качества сборки.
Рекомендуем доверять сборку специалистам.

Фасады и створки

Поз.	Наименование	Заготовка		Кол-во
		Длина[L]	Ширина[W]	
9	Створка_стекло	712	596	1
11	Стекло_лакобель	588	595	1
10	ФасадЯщ_волна	176	596	2

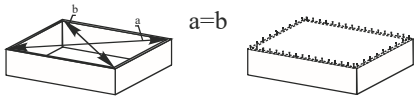

Для правильного открывания створок и ящиков,необходимо выровнить диагонали каркаса изделия(Рис.1)и только потом прибить ЛДВП не нарушая диагонали.

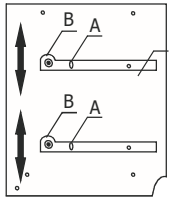

Регулировка направляющих по высоте:

отверстие в точке А позволяет подогнать направляющую по высте.Затем необходимо закрепить положение направляющей в точке В,при помощи шурупа4х16.

Регулирование зазоров и положения дверей с петлями
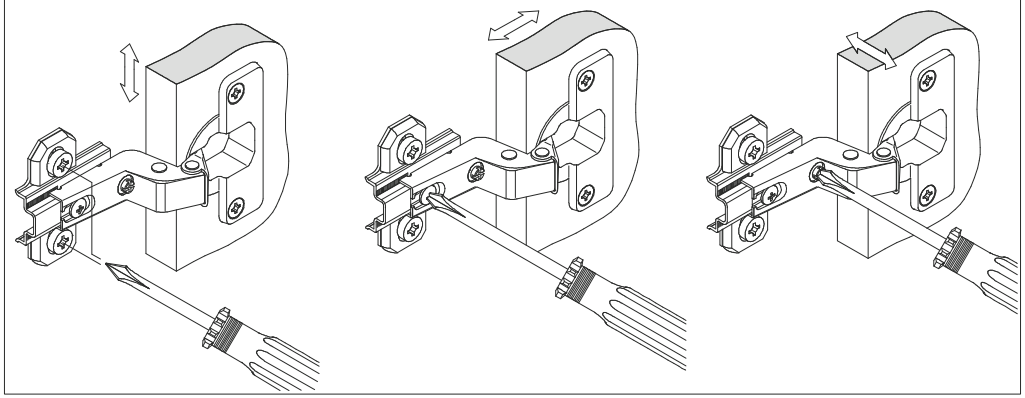
Регулирование по высоте *Регулирование глубины* *Регулирование наложения*